## Облицовка кромкой, доведенная до совершенства

# STREAMER 1053 | 1054

ПРОИЗВОДИТЕЛЬНОСТЬ И ТОЧНОСТЬ

HOLZ-HER

Ваш компактный старт в мире техники HOLZ-HER

STREAMER 1053 | 1054

# Превосходный вид кромок из любого материала

Начиная с обработки современных глянцевых кромочных материалов и заканчивая массивными кромками с сечением 6 x 65 мм, разнообразие HOLZ-HER не имеет себе равных.

Начните уже сегодня работать по технологии завтрашнего дня.

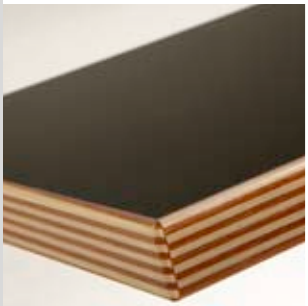

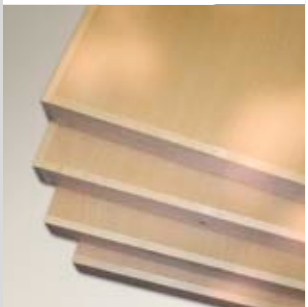

Все изображения могут содержать опции.

- **Параметры обработки как на крупных станках**
  Компактность, простота в обращении и мощность для обработки кромок толщиной до 6 мм и заготовок толщиной до 60 мм.

- **Прифуговка для образцового результата**
  Включая 2 алмазные фрезы для идеальной подготовки Вашей заготовки к нанесению клея.

- **Наглядность и функциональность**
  Комактное программное управления для простоты обслуживания.

- **Идеальный финиш**
  2 агрегата финишной обработки по выбору (радиусная цикля, плоская цикля, полировальный агрегат).

- **Надежность приклеивания**
  Сверхгибкое нанесение клея классической форсуночной системой HOLZ-HER.

- **Водостойкость**
  Простая замена клея ПУ на клей EVA.

- **Мультифункциональный фрезерный агрегат**
  Включая алмазный фрезерный инструмент.

**Вне конкуренции – время разогрева всего 3 минуты**

ФОРСУНОЧНАЯ СИСТЕМА HOLZ-HER

# Гибридная технология – превосходная комбинация двух систем

Кромкооблицовочный станок является определяющим фактором внешнего вида Вашей мебели. Воспользуйтесь и Вы преимуществами 45-летнего технологического лидерства HOLZ-HER в области облицовки кромкой.

- Моментальная замена цветного или нейтрального клея.
- Переход с клея ПУ на клей EVA в кратчайшее время.
- Не менее быстрая полная очистка всей системы за несколько минут.

## ТЕХНИЧЕСКИЕ ХАРАКТЕРИСТИКИ

Информационные и видео-материалы в интернете на www.holzher.com

| Станок | STREAMER 1053 | STREAMER 1054 | Опции |
|---|---|---|---|
| Система управления | Компактное управление – наклоняемый и поворачиваемый пульт управления | Компактное управление – наклоняемый и поворачиваемый пульт управления | |
| Подставка для заготовок | | | Выдвигаемая на 600 мм |
| Прифуговка | x | 2 фрезерных мотора, вкл. 2 алмазных фрезы, высота обработки 45 мм | 2 прифуговочных фрезы для высоты обработки 60 мм |
| Кромочный магазин | Для рулонной и полосовой кромки с отдельной подачей | Для рулонной и полосовой кромки с отдельной подачей | Магазин для полосовой кромки с кромкоразделителем |
| Клееанесение | Классическая форсуночная система HOLZHER (1 картридж) для клея ПУ и EVA | Классическая форсуночная система HOLZHER (1 картридж) для клея ПУ и EVA | Копирующая форсунка |
| Прижимной блок | 3 прижимных ролика, первый с приводом | 3 прижимных ролика, первый с приводом | Прижимной блок с пневматическим управлением |
| Торцевание | 1 x 0,22 кВт, 200 Гц, 9000 мин$^{-1}$, с ручной настройкой на снятие фаски (0/10 градусов) | 1 x 0,22 кВт, 200 Гц, 9000 мин$^{-1}$, с ручной настройкой на снятие фаски (0/10 градусов) | Двухмоторный торцовочный агрегат с пневматическим наклоном, высота обработки 60 мм |
| Фрезерование | Мультифункциональное: прямое, радиус и фаска, вкл. алмазный инструмент | Мультифункциональное: прямое, радиус и фаска, вкл. алмазный инструмент | |
| Радиусная цикля | | | Зачистка радиусов и кромок из искусственных материалов |
| Плоская цикля | | | С верхним и нижним управлением |
| Полирование | | | Полировальный агрегат |

Опция | Стандарт | x Не предусмотрен | Свободное место

| | STREAMER 1053 | STREAMER 1054 |
|---|---|---|
| **Размеры станка** | | |
| Общая длина (мм) | 3917 | 3917 |
| Вес (кг) | 930 | 1055 |
| **Скорость подачи** | | |
| Скорость подачи (м/мин) | 10 | 10 |
| **Размеры обработки** | | |
| Толщина заготовки (мм) | 6 – 45 (60) | 6 – 45 (60) |
| Толщина кромки (мм) | 0,4 – 3 (6) | 0,4 – 3 (6) |

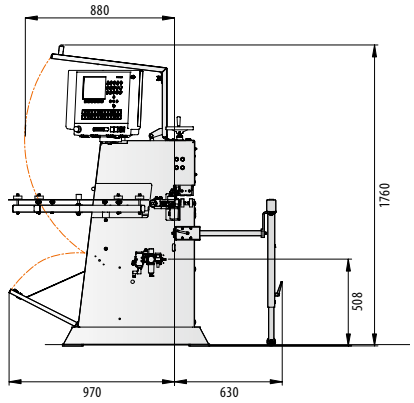


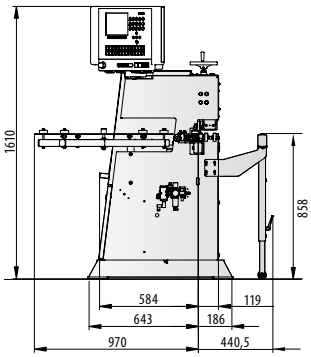

В проспекте приводятся примерные технические характеристики. Мы оставляем за собой право на изменения в конструкции и комплектации станков в связи с постоянным процессом совершенствования станков HOLZ-HER. Часть изображенных в проспекте станков оснащена опциями, не входящими в объем базовой серийной комплектации. В целях наглядности некоторые станки отображены без предусмотренного мерами безопасности защитного кожуха.

Авторы иллюстраций: © istock | lisegagne, © fotolia | Alexander Rochau

**RUS** – HOLZ-HER 3155 40 – Printed in Germany/Imprimé en Allemagne
Сдано в печать: 09.11.2012 – Первый выпуск: 22.06.2012

Ваш авторизованный дилер комании HOLZHER

**HOLZ-HER GmbH**
Plochinger Straße 65
72622 Nürtingen
Germany

T +49 (0) 70 22 702-0
kontakt@holzher.com
www.holzher.com

HOLZHER
A member of the WEINIG Group